LGT- Street-Solar-300

Светодиодный светильник прожекторного типа для промышленного или наружного освещения.

Область применения

Промышленные зоны
Ангары и склады с высокими потолками от 15 м
Открытые территории
Дорожные развязки

Преимущества

Специализированная диаграмма распределения светового потока
Угол поворота крепления 146°
Высокая светоотдача
Защита от короткого замыкания
Низкая парусность
Легкий по весу

Монтаж

Светильник может устанавливаться как на горизонтальную, так и на вертикальную поверхность.

Конструкция

Корпус светильника выполнен из анодированного алюминиевого профиля, изготовленного методом экструзии.

Источник света

Модули на базе высокоэффективных светодиодов

CREE OSRAM

Оптическая часть

Групповая оптическая система

LEDiL

www.lgtechno.ru | E-mail: info@lgtechno.ru | Телефон: +7 (812) 671-00-72
197375, г. Санкт-Петербург, ул. Маршала Новикова, д. 42
Все права защищены. Спецификации могут меняться без предварительного уведомления

Технические данные

Масса не более	15,2 кг (прожектор)
Габаритные размеры	587x430x49 мм (без креплений)
Угол поворота креплений	146°
Диапазон рабочей температуры	от -50 до +50 °С
Степень защиты корпуса	IP65 ГОСТ 14254-80
Климатическое исполнение	УХЛ 1

Электротехнические и светотехнические характеристики

Диапазон входного напряжения	176…264 В
Рабочая частота	50/60 Гц
Коэффициент мощности	0,98
Потребляемая мощность	300 Вт
Класс защиты от поражения электрическим током	I ГОСТ Р МЭК 60598-1-2003
Защита от скачков напряжения	до 8 кВ
Защита от подключения к 380В	Да
Термозащита	2-х ступенчатая
Световой поток	37500 лм ±5%
Угол расхождения светового потока	КСС на выбор: 30°±10% (К) 100°±10% (Д) 60°±10% (Г) 20°±10% (К) 130°x50°±10% (С) - кососвет
Цветовая температура	Нейтральный белый (5000 К)
Индекс цветопередачи	Ra 85

Все права защищены. Спецификации могут меняться без предварительного уведомления

Габаритные характеристики

Прожектор

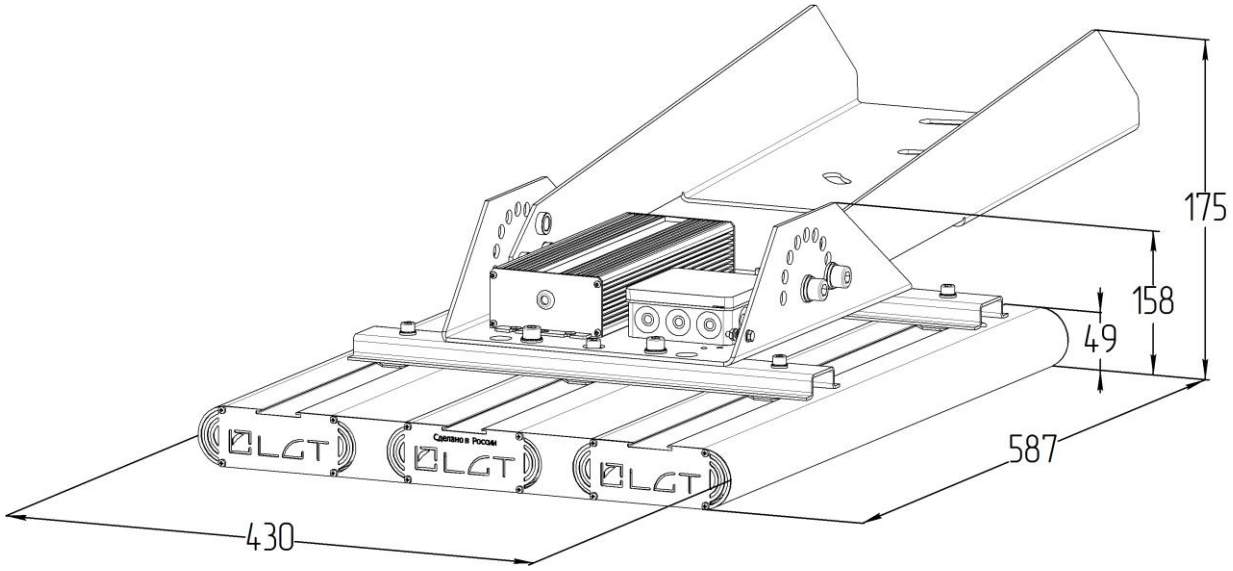

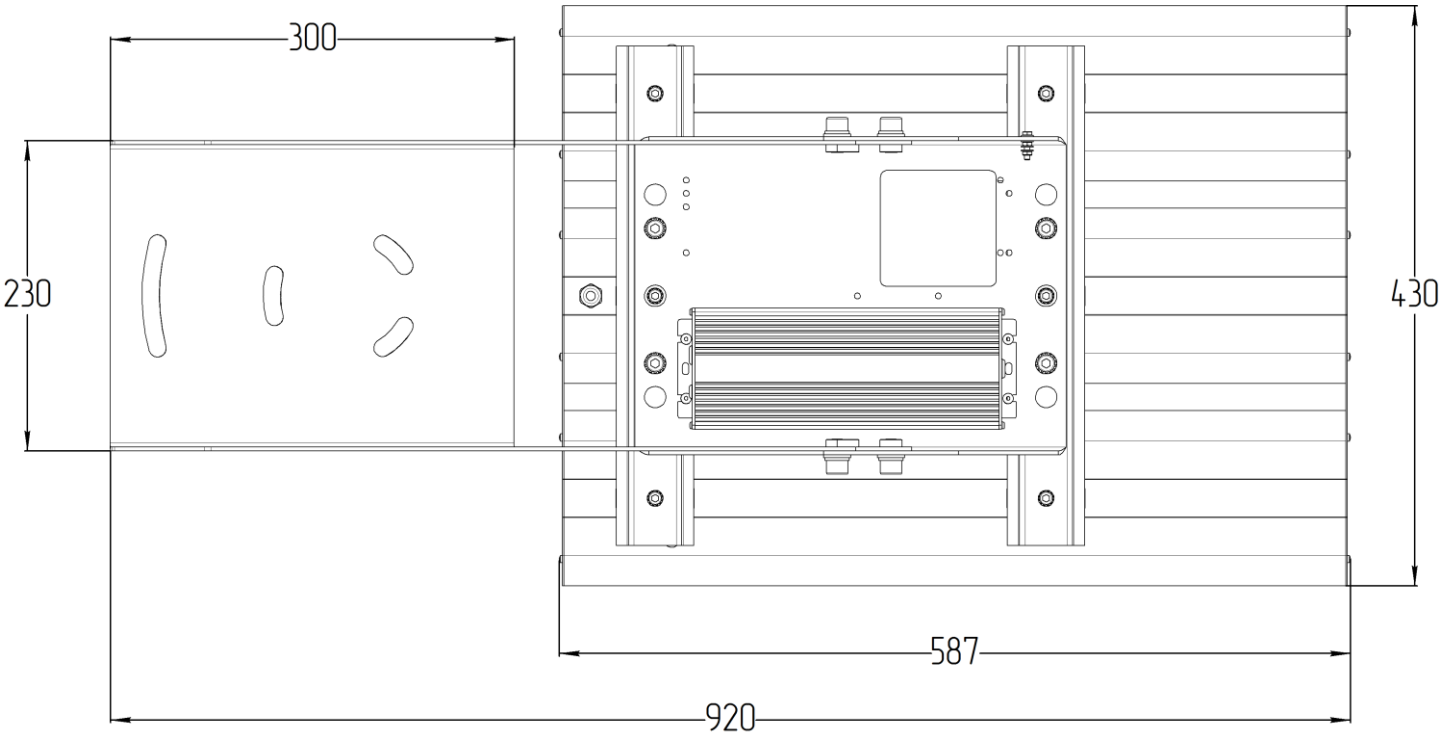

Все права защищены. Спецификации могут меняться без предварительного уведомления

Кривая силы света

Тип КСС: 30°±10% (К)

Для производственных помещений рекомендуется применять светильники прямого света с КСС типа К, Г, Д. Чем больше высота подвеса, тем уже зона направлений максимальной силы света.

Для подсветки особых, выделенных зон, внутренних архитектурных решений и деталей интерьера подходят с КСС типа К.

Область применения: прожектор, склад.

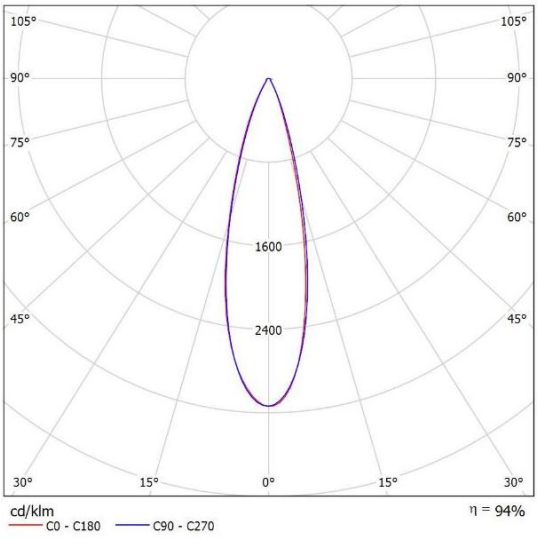

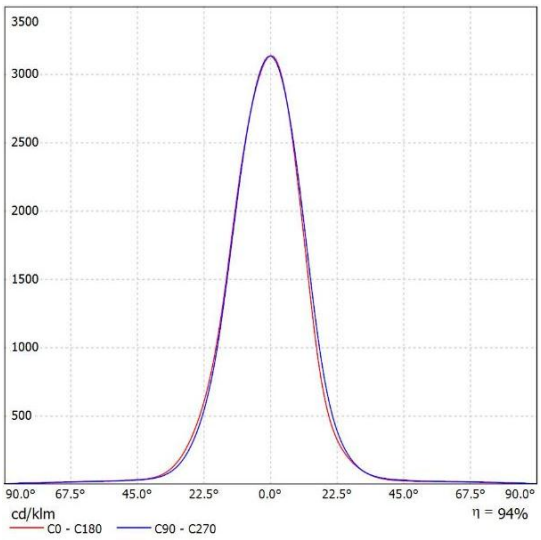

Тип КСС: 100°±10% (Д)

Для общего освещения применяют светильники прямого света с КСС типа Г и Д.

Область применения: промышленные помещения, прожектор, склад.

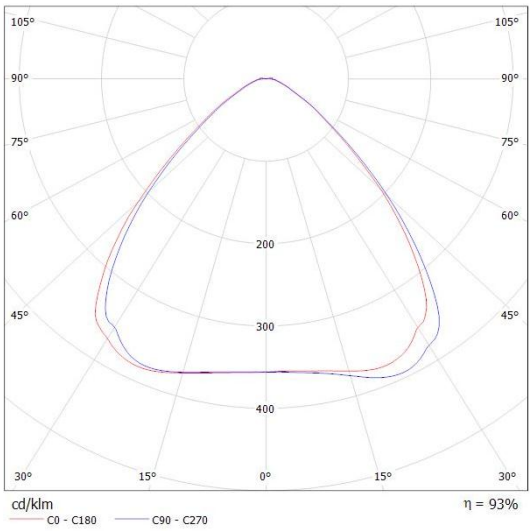

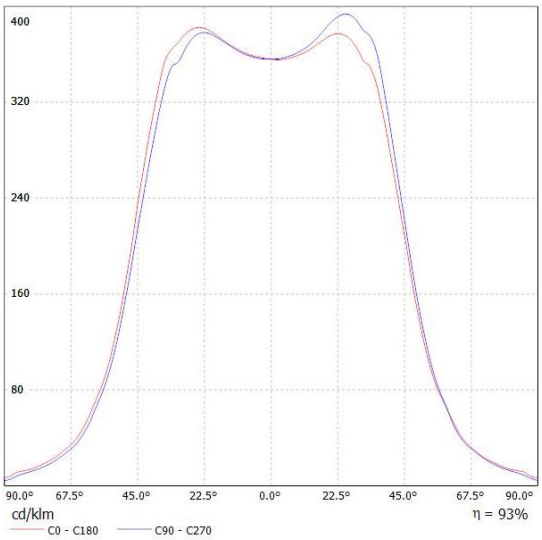

Все права защищены. Спецификации могут меняться без предварительного уведомления

Тип КСС: 60°±10% (Г)

Для общего освещения применяют светильники прямого света с КСС типа Г и Д.

Область применения: промышленные помещения, прожектор, склад.

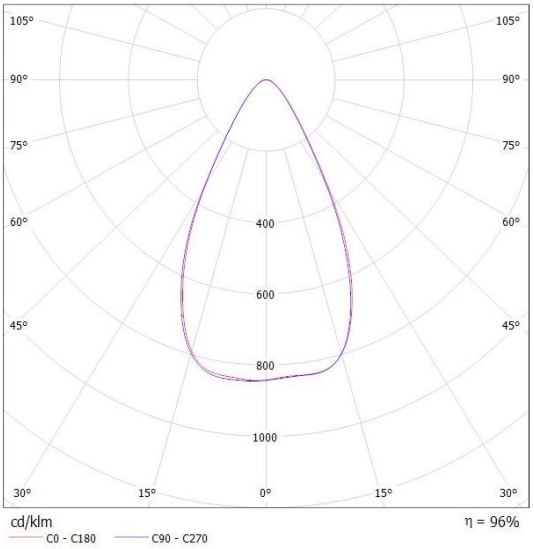

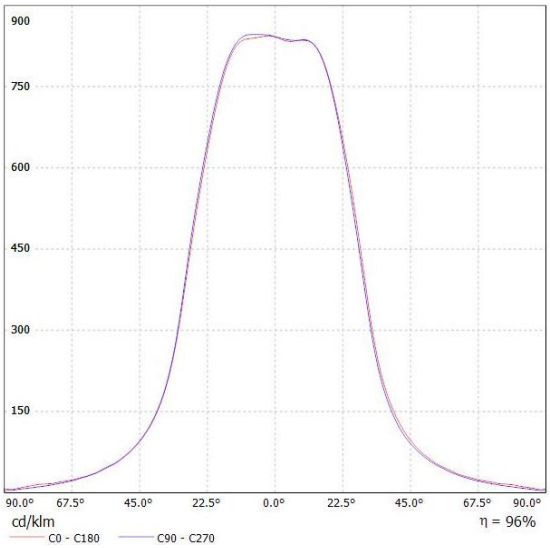

Тип КСС: 20°±10% (К)

Для производственных помещений рекомендуется применять светильники прямого света с КСС типа К, Г, Д. Чем больше высота подвеса, тем уже зона направлений максимальной силы света.

Для подсветки особых, выделенных зон, внутренних архитектурных решений и деталей интерьера подходят с КСС типа К.

Область применения: прожектор, склад.

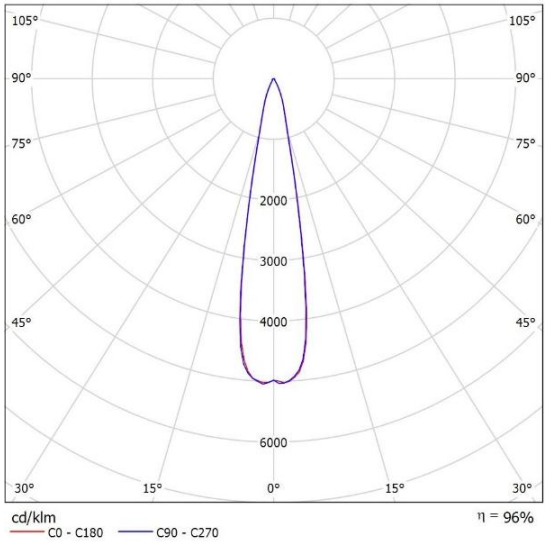

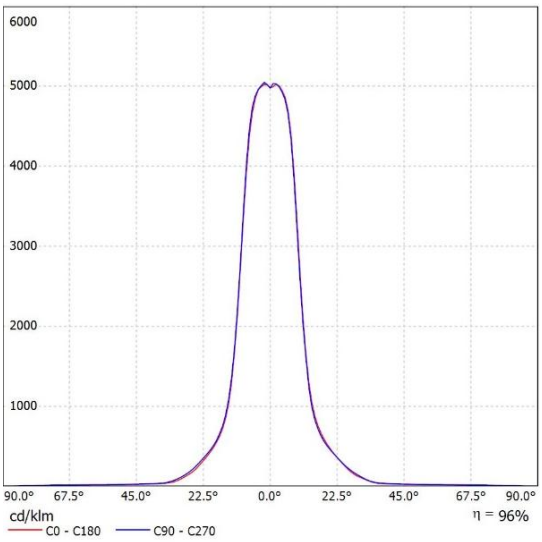

Все права защищены. Спецификации могут меняться без предварительного уведомления

Тип КСС: 130°x50°±10% (С) - кососвет

Для формирования заливающего света применяют светильники преимущественно отраженного света с КСС типа С.

Область применения: открытые большие площади, парковки, зоны открытого хранения.

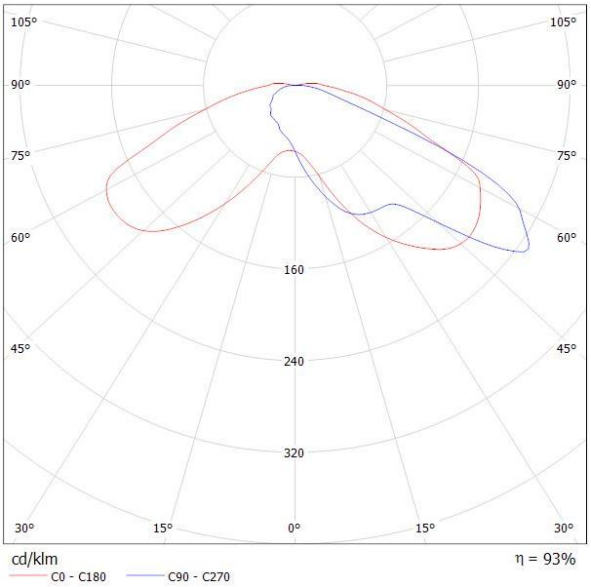

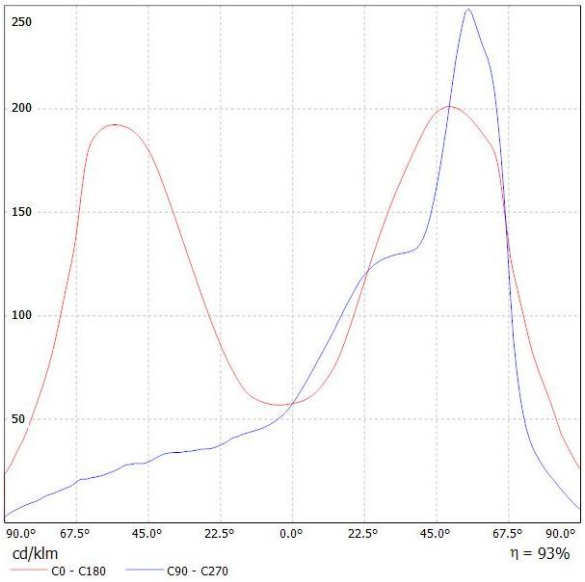

Данные для заказа

Артикул	Модификация		Размеры упаковки (ДхШхВ), мм	Количество в упаковке, шт.	Объем, м³	Вес брутто, кг
	Угол расхождения светового потока	Крепление				
030902501	30°	Прожектор	600x440x170	1	0,0449	15,5
030902502	100°	Прожектор	600x440x170	1	0,0449	15,5
030902503	60°	Прожектор	600x440x170	1	0,0449	15,5
030902504	20°	Прожектор	600x440x170	1	0,0449	15,5
030902505	130°x50°	Прожектор	600x440x170	1	0,0449	15,5

Все права защищены. Спецификации могут меняться без предварительного уведомления